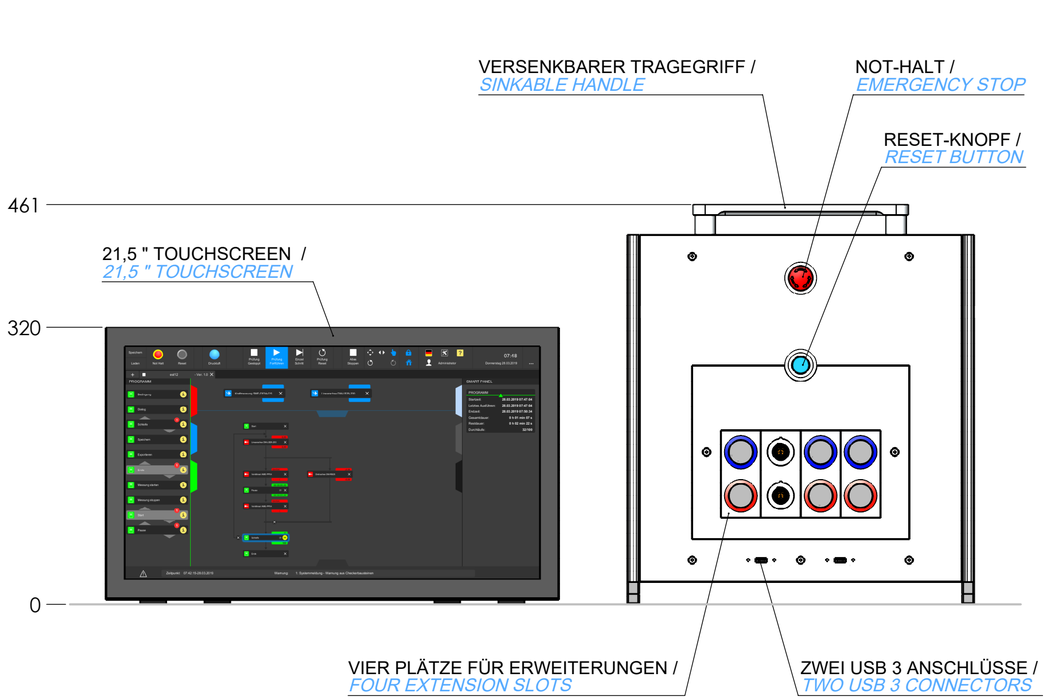

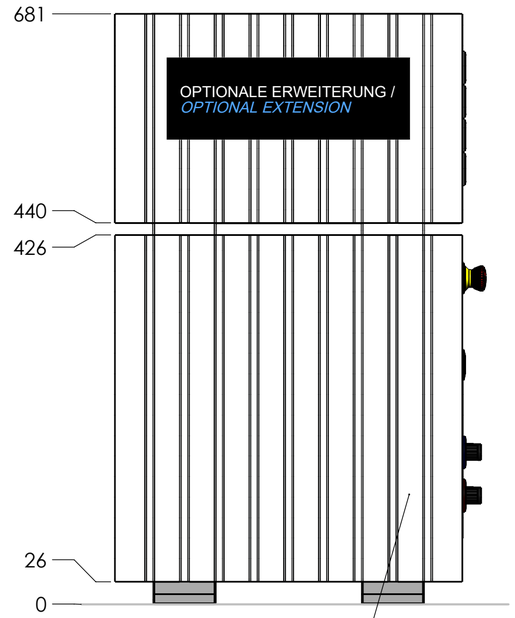

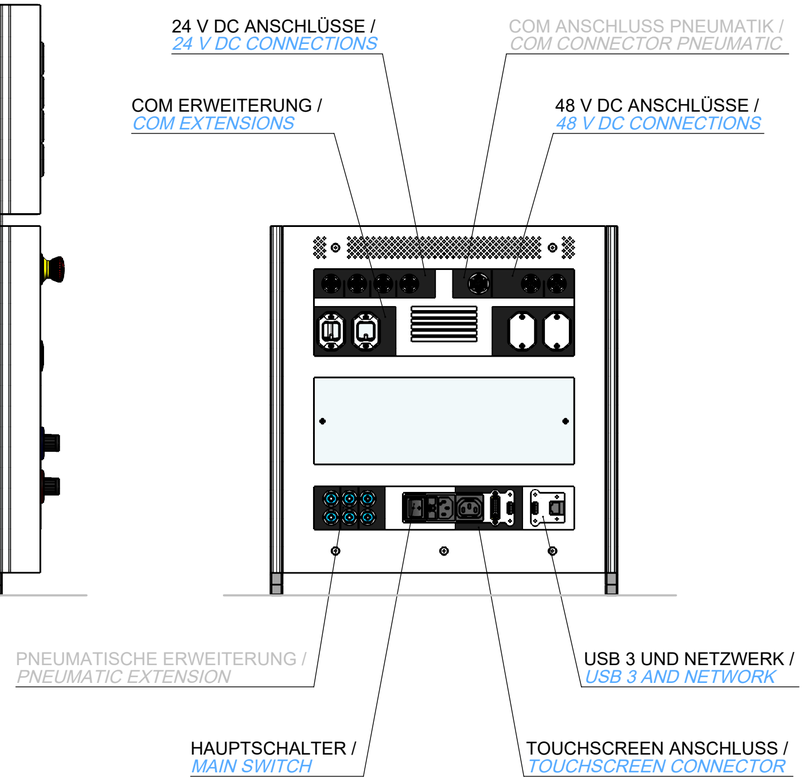

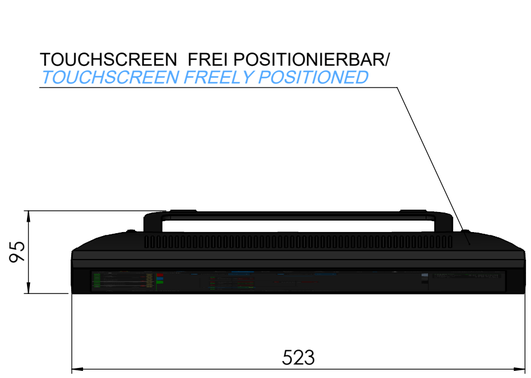

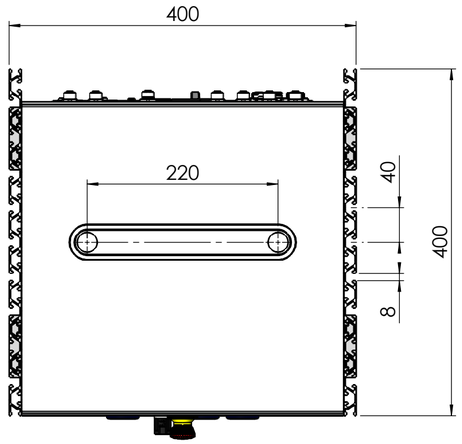

ANSCHLÜSSE / *CONNECTIONS*:

Spannung / *Power Supply:* 230 V AC / 50 Hz

Zuleitung 3 m mit CEE 7/7 Stecker /
Connection Cable 3 m with CEE 7/7 Plug

Absicherung / *Pre-Fuse:* *1* x 16 A

Druckluft / *Compressed Air:* 6 bar

Druckluftschlauch 5 m mit Stecker KSS 6/
Pneumatic hose 5 m with Plug KSS 6

Fernwartung / *Remote Maintenance:* Ethernet RJ45

Gewicht / *Weight:* ca. 18 kg

JUSTIEREN DES BILDSCHIRMS JE NACH ANWENDUNG /
ADJUSTING THE SCREEN ACCORDING TO THE APPLICATION

inotec AP GmbH Felsweg 12 35435 Wettenberg www.inotec-ap.de				alle nicht tolerierten Maße nach ISO 2768 fein	N = Norm Part S = Spare Part W = Wear Part	Maßstab: 1:5	INO-Nr.:	
						Material: Behandlung:		
					Datum / Name	P13001-IC SMARTTESTER® Prüfsystem		
				Gezeichnet	04.02.2020 / R.Grundt			
				Status	in Bearbeitung			
						SMARTTESTER ID		
				inotec Automation & Prüftechnik		P13001-0800-00		1/1
								A2
Status	Änderung	Datum	Name	Druckdatum: Freitag, 20. März 2020		Urspr: P13001-0800-00 System Paket ID		