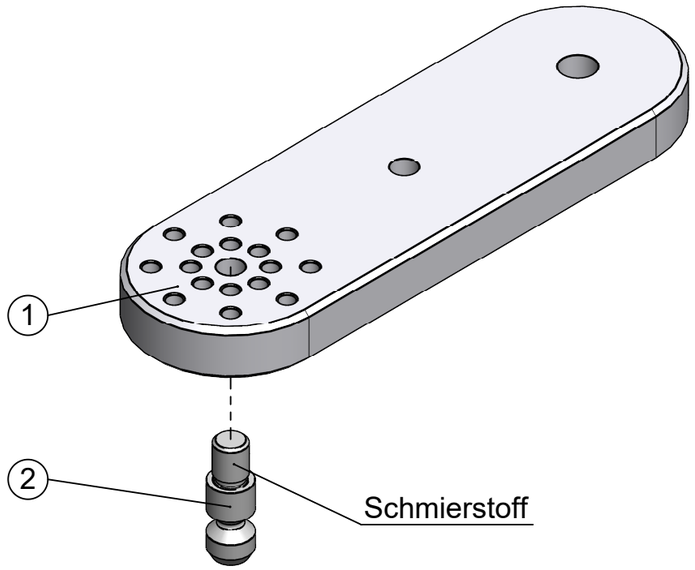

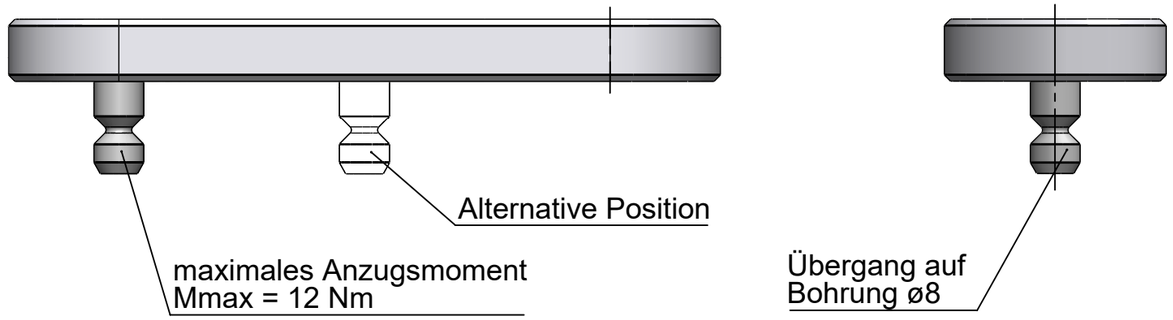

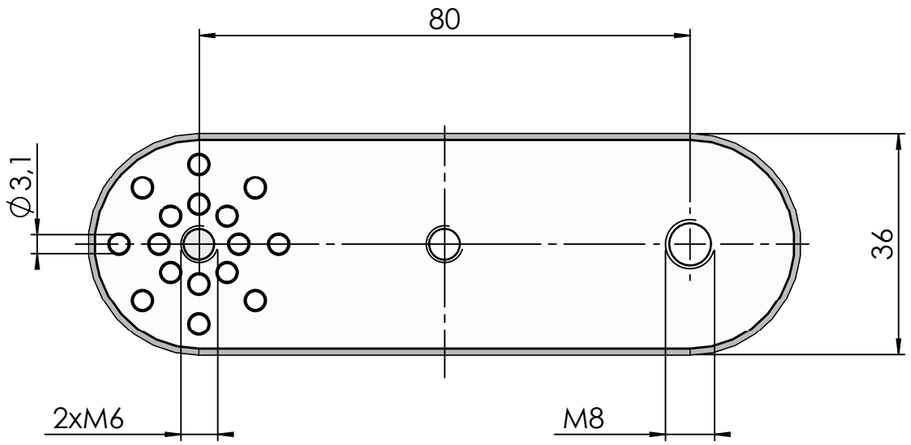

KENNWERTE

CLAMP BRACKET FM-CB80

mechanische Adaption:	Gewindebohrung M6 / M8 Niederzugzapfen M6
Zulässsige Last:	max. 650 N pro Verbinder
Zulässiges Anzugsmoment:	max. 12 Nm
Einbaulage:	beliebig
Schraubenposition:	beliebig am Umfang drehbar

OBJEKT	MENGE	BAUTEILNUMMER	BEZEICHNUNG	INO-NR	N / S / W
1	1	P13001-20451-02	Klemmlasche 80	INO003523	
2	1	P13001-20691-00	Niederzugzapfen 8-23 NT	INO006868	

inotec AP GmbH
Felsweg 12
35435 Wettenberg
www.inotec-ap.de

alle nicht tolerierten Maße nach ISO 2768 fein

N = Norm Part
S = Spare Part
W = Wear Part

Maßstab: 1:1
INO-Nr.: INO003524
Material:
Behandlung:

	Datum	Name
Gezeichnet	27.01.2016	R.Grundt
Status	Freigegeben	

P13001-IC
SMARTTESTER® Prüfsystem

Clamp Bracket 80

inotec Automation & Prüftechnik

P13001-20450-00

1/1

A3

Status	Änderung	Datum	Name

Druckdatum: Montag, 20. Juli 2020

Urspr: P13001-20450-00_Klemmlasche FM-CB80