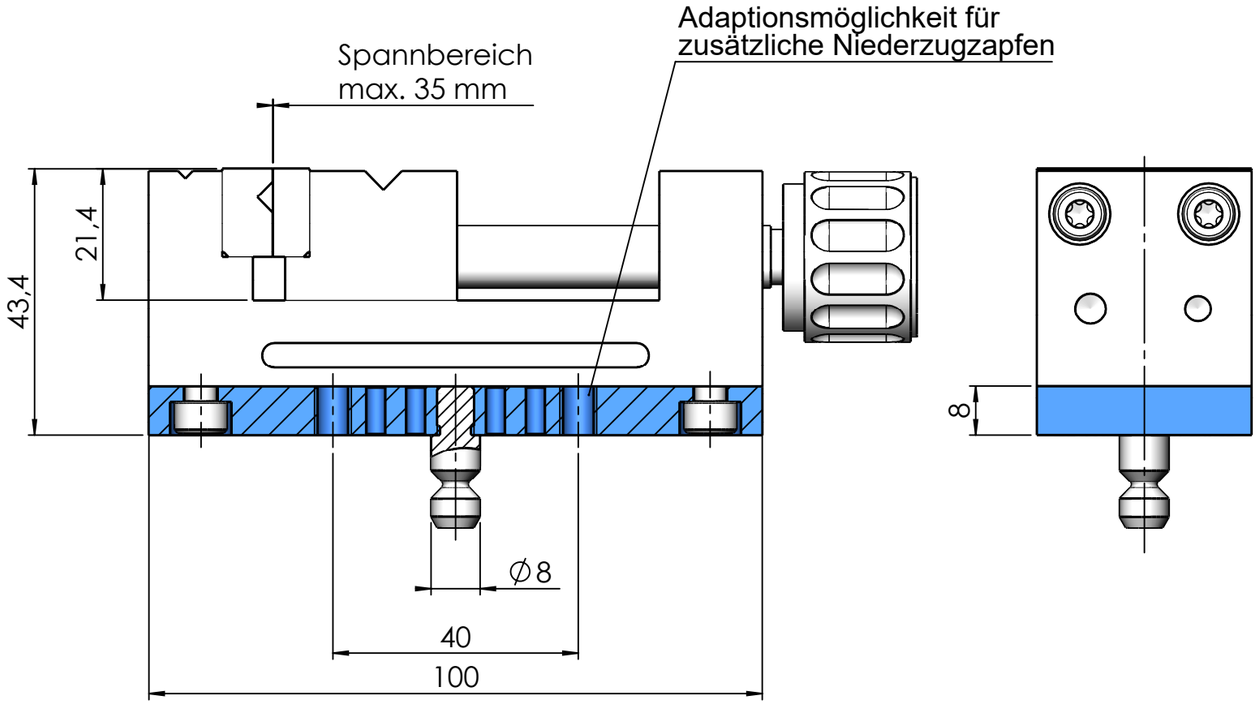

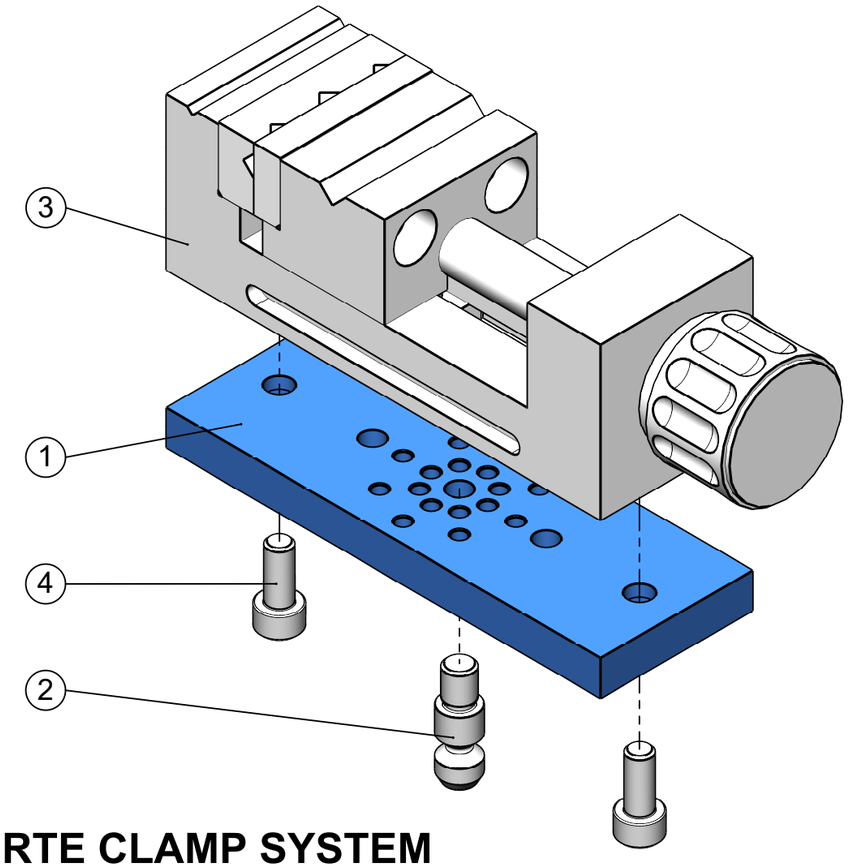

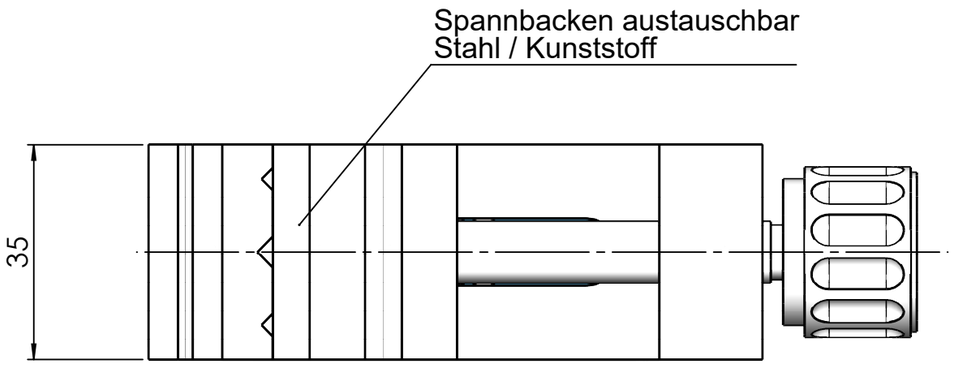

KENNWERTE CLAMP SYSTEM

FM-CS-35-100

Mechanischer Anschluss: Niederzugzapfen
Gewinde M6

Ausstattung: wechselbare Klemmbacken
Stahl / Kunststoff
Niederzugzapfen

OBJEKT	MENGE	BAUTEILNUMMER	BEZEICHNUNG	INO-NR	N / S / W
1	1	P13001-20931-01	Traegerplatte Groesse 3	INO007942	
2	1	P13001-20691-00	Niederzugzapfen 8-23 NT	INO006868	
3	1	R1441203	Mini-Schraubstock Größe 3	INO006564	
4	2	DIN 912 - M 5 x 12	Zylinderschraube	INO000997	N

inotec AP GmbH
Felsweg 12
35435 Wettenberg
www.inotec-ap.de

alle nicht tolerierten Maße nach ISO 2768 fein

N = Norm Part
S = Spare Part
W = Wear Part

	Datum	Name
Gezeichnet	14.08.2017	R.Grundt
Status	in Bearbeitung	

Maßstab: 1:1
INO-Nr.: INO006603
Material:
Behandlung:

P13001-IC
SMARTTESTER® Prüfsystem

Clamp System 35

P13001-20930-01

1/1

A3

Status	Änderung	Datum	Name

Druckdatum: Montag, 20. Juli 2020

Urspr: P13001-20930-01 Clamp System 35 - FM-CS-35-100